HF-Performer 180 TL5/PL-L EII 220-240V 50/60Hz

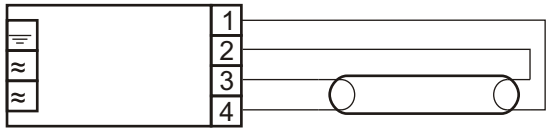

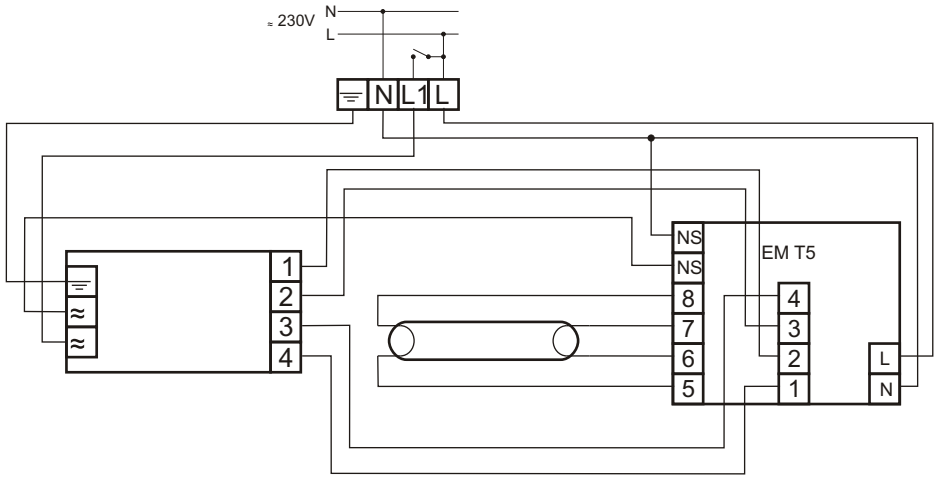

MODUŁ AWARYJNY	EM SLIM TL5
OBSŁUGIWANE ŚWIETLÓWKI	T5: 80W TC-L: 80W